## 1. BALSTA STIEGROJUMA PRETSKATS, M1:25

(Visi izmēri precizējami pēc esošās brauktuves demontāžas)

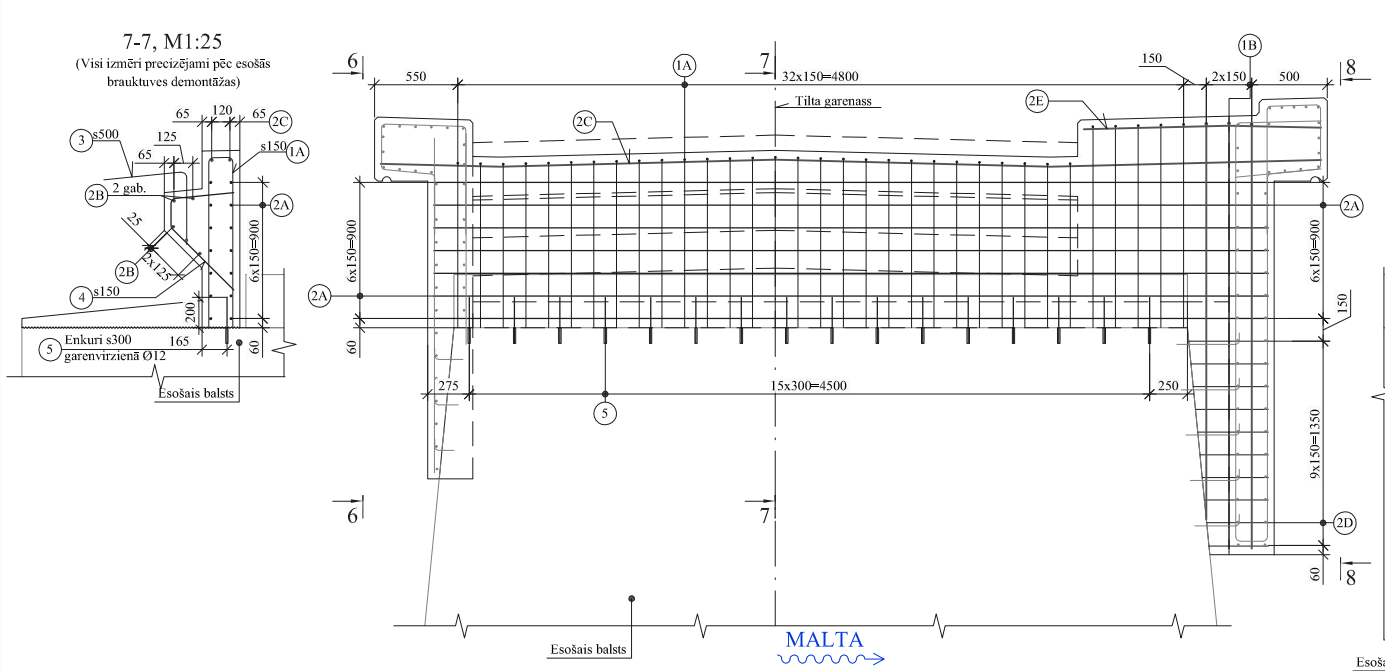


## 8-8, M1:25

(Visi izmēri precizējami pēc esošās brauktuves demontāžas)

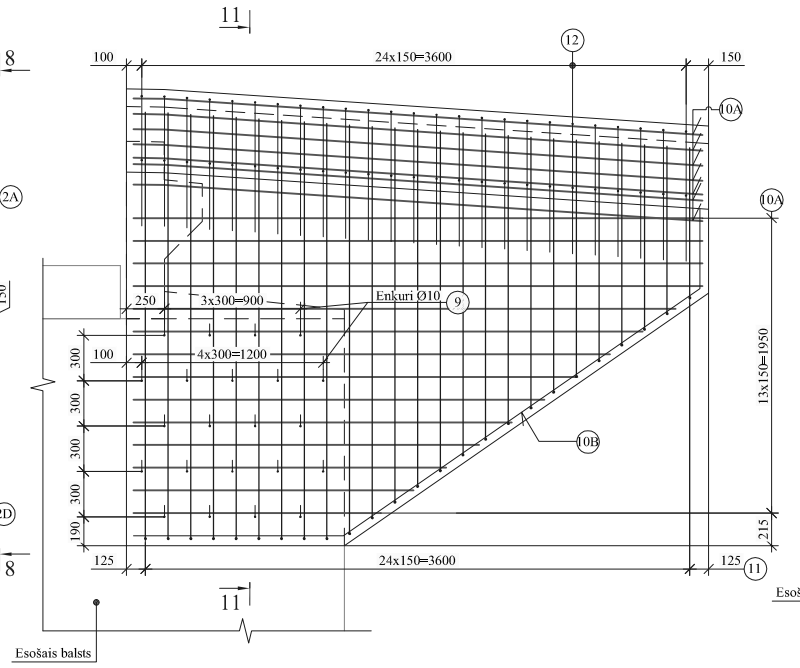


## 11-11, M1:25

(Visi izmēri precizējami pēc esošās brauktuves demontāžas)

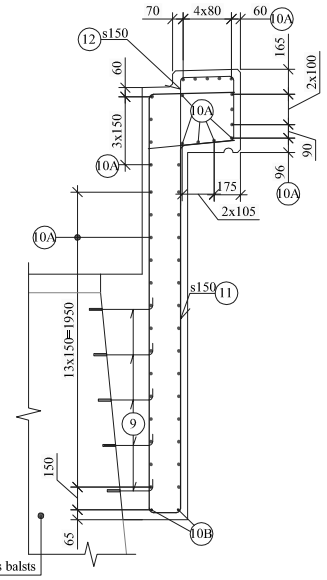


## 1. BALSTA STIEGROJUMA PLĀNS, M1:25

(Visi izmēri precizējami pēc esošās brauktuves demontāžas)

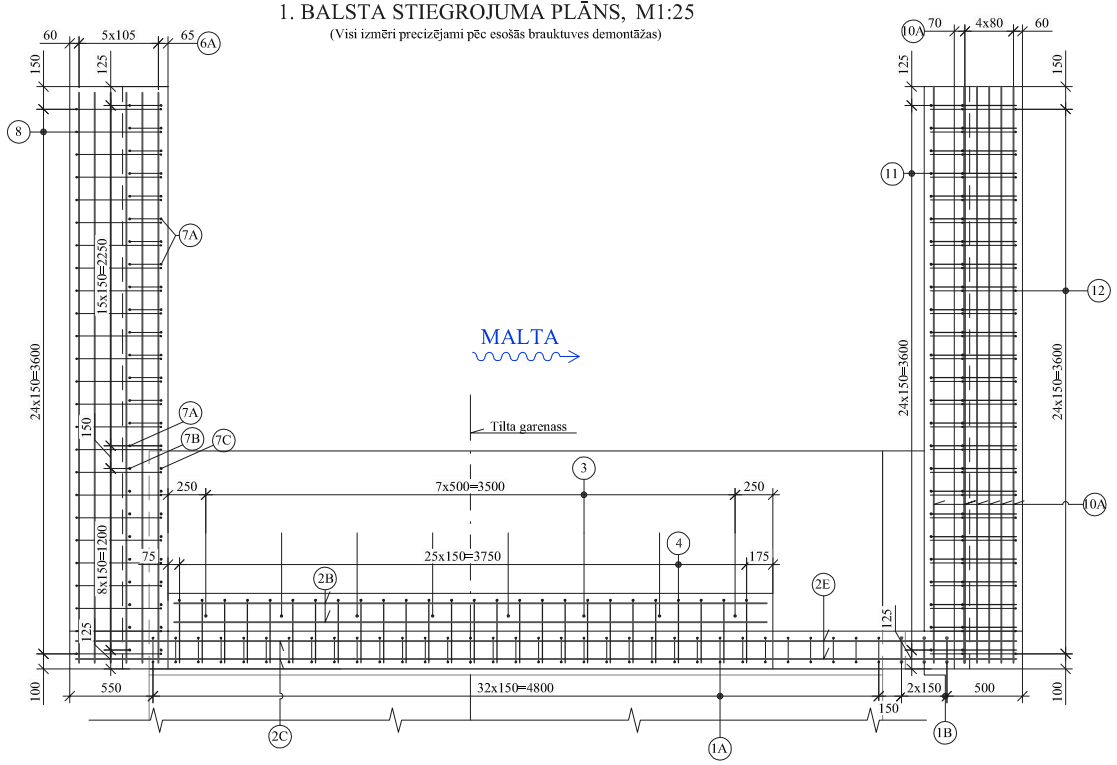


## 6-6, M1:25

(Visi izmēri precizējami pēc esošās brauktuves demontāžas)

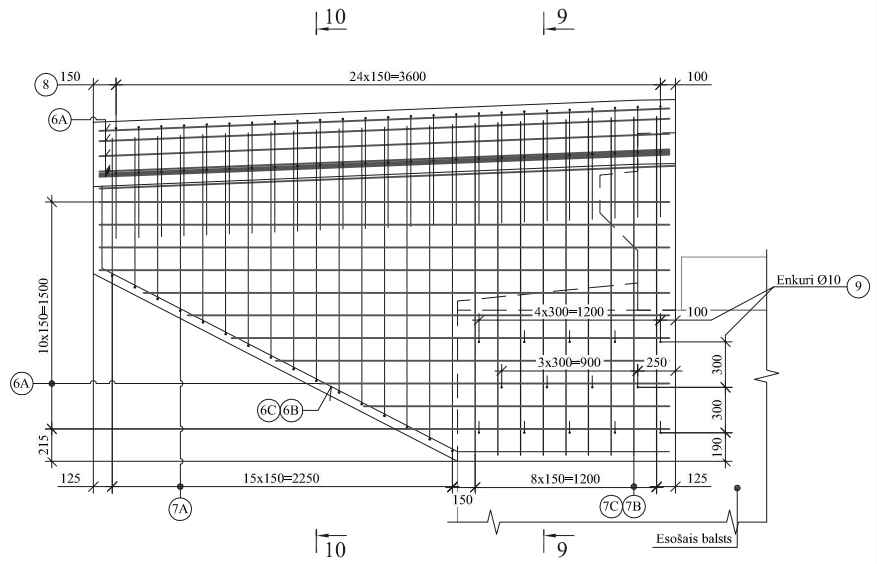


## PIEZĪMES:

1. Visi konstrukciju izmēri precizējami pēc esošo konstrukciju demontāžas un / vai uzsākot būvdarbus.
2. Ar grunti apberamās betona virsmas pārklājamas ar bitumena mastiku divās kārtās.
3. Betona asās šķautnes veidojamas ar nošļaupumiem 20x20mm, kur nav norādīts citādi.
4. Prasības attiecībā pret materiāliem skatīt ras. "VISPĀRĒJIE NOTEIKUMI" un sējumā "SPECIFIKĀCIJAS".
5. Minimālā betona aizsargkārta stiegrojumam 40mm (nominālā aizsargkārta 45 mm), kur nav norādīts citādi.
6. Šo rasējumu skatīt kopā ar rasējumiem BK-01, BK-05/1, BK-05/3.
7. Visi izmēri doti mm.

SAMAZINĀTS UZ PUSI

| | | | | | | | | |
|---|---|---|---|---|---|---|---|---|
| Pasūtītājs: Viļānu novada pašvaldība | | | | | | | | Pasūtījuma Nr. 83/2017/06 |
| Projektētājs: PROJEKTS | | | Būvprojekts: Tilta pār Maltu pie Ornicāniem atjaunošanas būvprojekta izstrāde | | | | | |
| | | | Rasējums: KRASTA BALSTA NR.1 KONSTRUKCIJA UN STIEGROJUMS | | | | | |
| Būvproj. vad. G.Šiupulis | Izstrādāja A.Skotnes | Pārbaudīja R.Norītis | Datums 24.07.2017. | Arhīva Nr. T105/17 | Mērogs 1:25 | Stadija BP | Rasējuma Nr. BK-05 | Lapu sk. 2/3 |